MANUAL DE INSTALACIÓN

1)

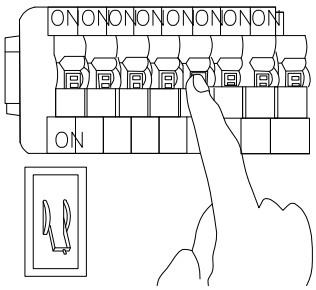

2)

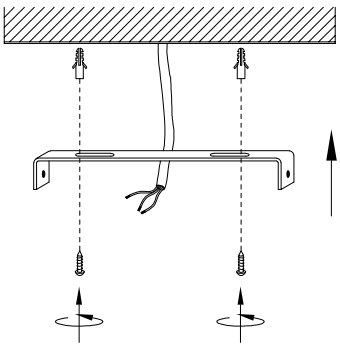

3)

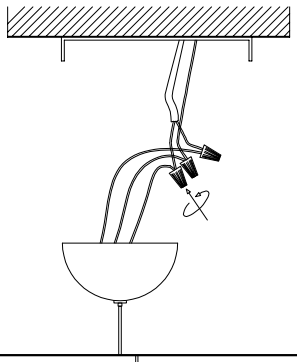

4)

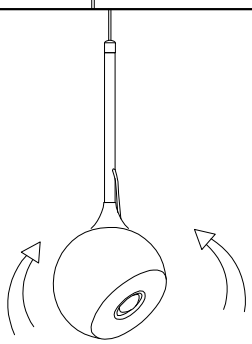

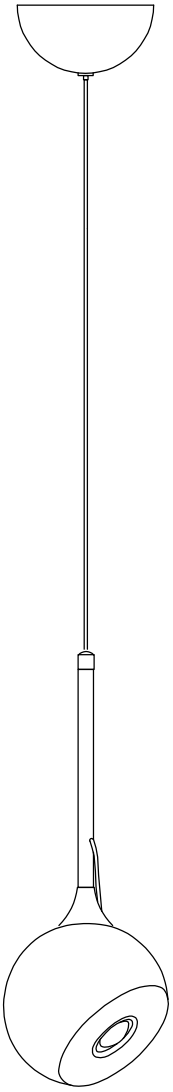

Modelo: Q23560-*

Nota:
1. Luminario solo de interior.
2. Apague la electricidad y no la encienda hasta terminar con la instalación.
Voltaje: 127V
Potencia: 10W
Luminario: LED
50/60Hz

Mantenimiento:
Para mantener el producto en buenas condiciones limpie bien el luminario cada mes con un trapo húmedo y limpio.
No utilice productos abrasivos como cloro o alcohol.

Quor LIGHTING