Quor LIGHTING

Marbella

MODELO Q60228-MG



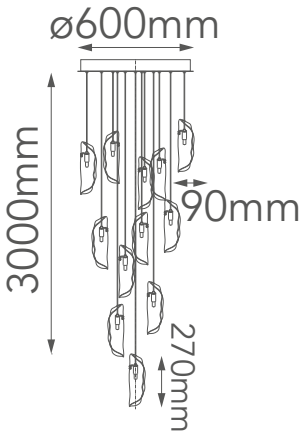

Descripción:

Base: G9 - 21*5W
Voltaje: 127V
Acabado: MG - Oro mate
Material: Cristal
Medidas: D920xH270mm
***Canope cromado**
***Foco no incluido**
***Cable de 3m**

Opciones Disponibles:

Q60228-MG - Oro mate

Quor LIGHTING