Quor LIGHTING

Marbella

MODELO Q60229-MG

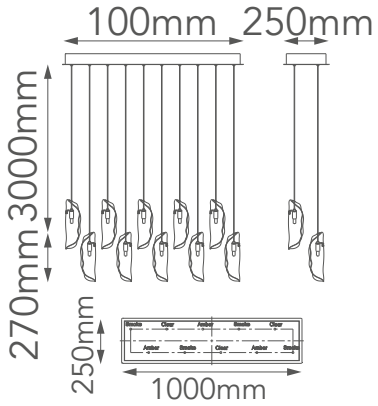

Descripción:

Base: G9 -10*5W
Voltaje: 127V
Acabado: MG - Oro mate
Material: Cristal
Medidas: L1000xW250xH270mm
***Canope cromado**
***Foco no incluido**
***Cable de 3m**

Opciones Disponibles:

Q60229-MG - Oro mate

Quor LIGHTING